M832·M852

M832 Series　安全縫いミシン
Safety stitch machines

M852 Series　オーバーロックミシン
Overedgers

Parts Checker

PEGASUS®

From the library of: Diamond Needle Corp

From the library of: Diamond Needle Corp

1

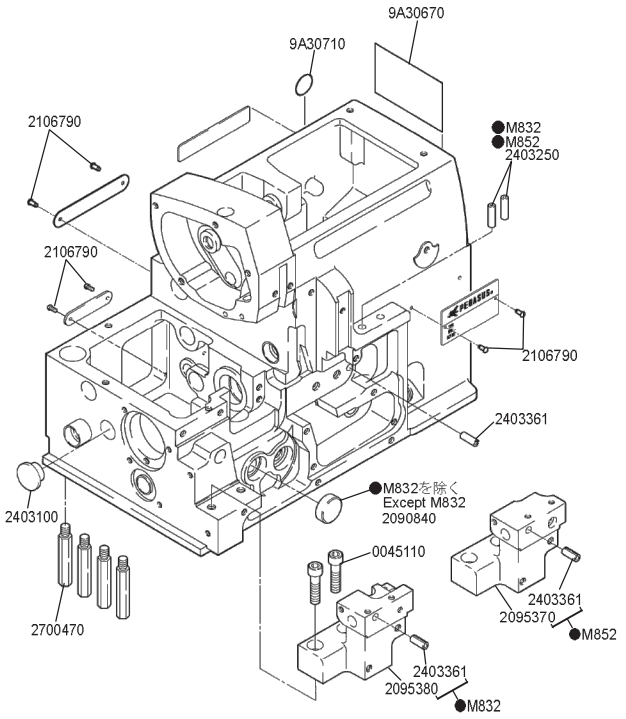

2

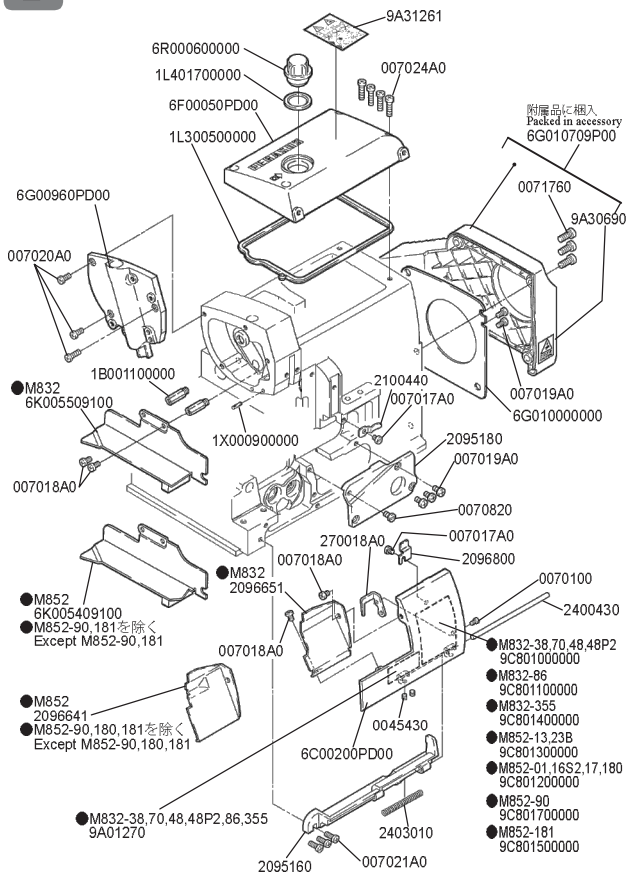

3

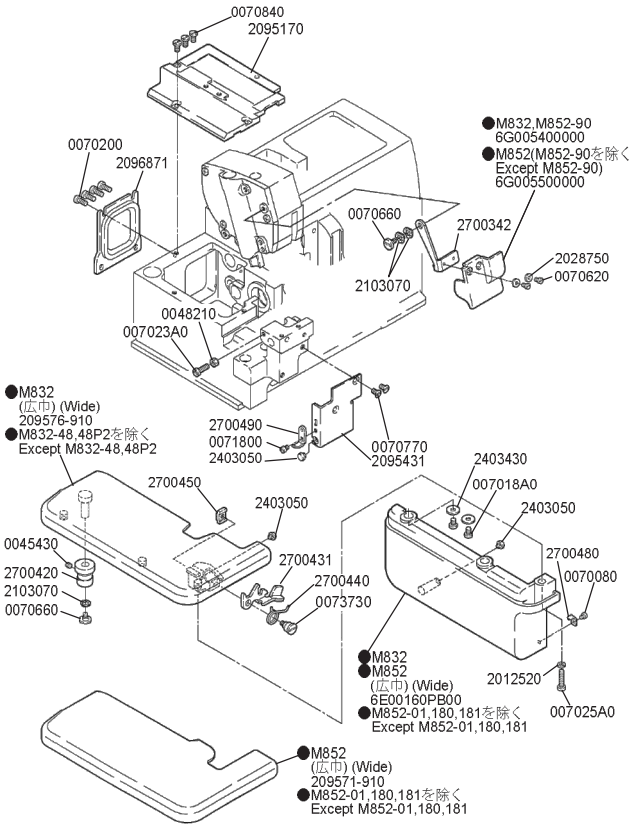

4

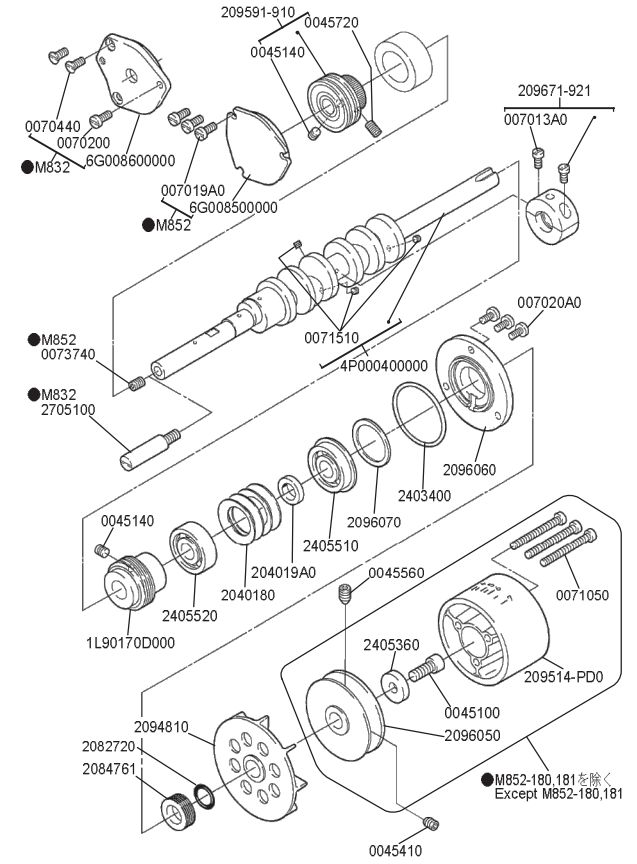

From the library of: Diamond Needle Corp

5

G ゲージパーツ表参照 Refer to the gauge parts list.

0045430
2025770
2405370
1G000600000
0045330
209552A920
●M832-86,355
M852-23B,90を除く
Except M832-86,355
&M852-23B,90
2095820
4M002109200
0071500
0045380
1L200700000
2710010
1J300100000
0045450
0045430
0045430
2102140
1L600509100
007023A0
4B002909200
2084250
0070130
4C003909200
209690-911
0045450
1X000800000
2096460
007018A0
4S00700C000
271009-920
0070350

0045540 G 針留 Needle holder ●M852 2本針(2-Needle)

0045540 G 針留 Needle holder ●M852 1本針(1-Needle)

0045540 G 針留 Needle holder ●M832 2本針(2-Needle)

0045540 G 針留 Needle holder ●M832 3本針(3-Needle)

6

★印はインチネジです。 ★=inchi size

G ゲージパーツ表参照 Refer to the gauge parts list.

●M832

★ 0055010
2109300
G オーバー針受(後) Overlock needle guard (rear)
G オーバー針受(前) Overlock needle guard (front)
0070100
G 二重環針受(後) Chainstitch needle guard (rear)
0070320
G 針板 Needle plate
★ 005484-HC0
007019A0
2095410
007020A0
0070100
2095400
6A023700000
007019A0
2403050
007020A0
G 二重環針受(前) Chainstitch needle guard (front)

●M852

★ 004009-1HC0
G 針板 Needle plate
007019A0
2089351
007019A0
6A023700000
G オーバー針受(後) Overlock needle guard (rear)
G 針受(前) Needle guard (front)
007020A0
●M852-180,181を除く
Except M852-180,181
0070120
2403050
★ 0055010
0070120
2109300
204636B0
0070140
2046310
●M852-90,180,181を除く
Except M852-90,180,181
2095390
●M852-180,181を除く
Except M852-180,181

7

★印はインチネジです。 ★=inchi size

G ゲージパーツ表参照 Refer to the gauge parts list.

2096600
2755400
2755410
0071740
3030670
2403380
2096600
007023A0
4B003309200
007023A0
0073690
●M832-86,355
M852-13,23B,90を除く
Except M832-86,355
&M852-13,23B,90
209560-920
2715190
2095890
0045100
210586A0
2095901
2095830
0070330
●M852-90を除く
Except M852-90
0070390
0071500
209568-920
179130-050
209587-910
上ルーパー Upper looper G
★ 001998-20
0045450
2102140
209703-910
0045430
2715460

8

★印はインチネジです。 ★=inchi size

G ゲージパーツ表参照 Refer to the gauge parts list.

007023A0
4B003309200
007023A0
2096600
0071740
3030670
2403380
●M832
209563-920
0073690
2095830
210586A0
●M852
209560-920
0073690
●M852-13,23B,90,181を除く
Except M852-13,23B,90,181
G 下ルーパー Lower looper
2090830
★ 001175-30
209007-911
0071500
2082590

From the library of: Diamond Needle Corp

9

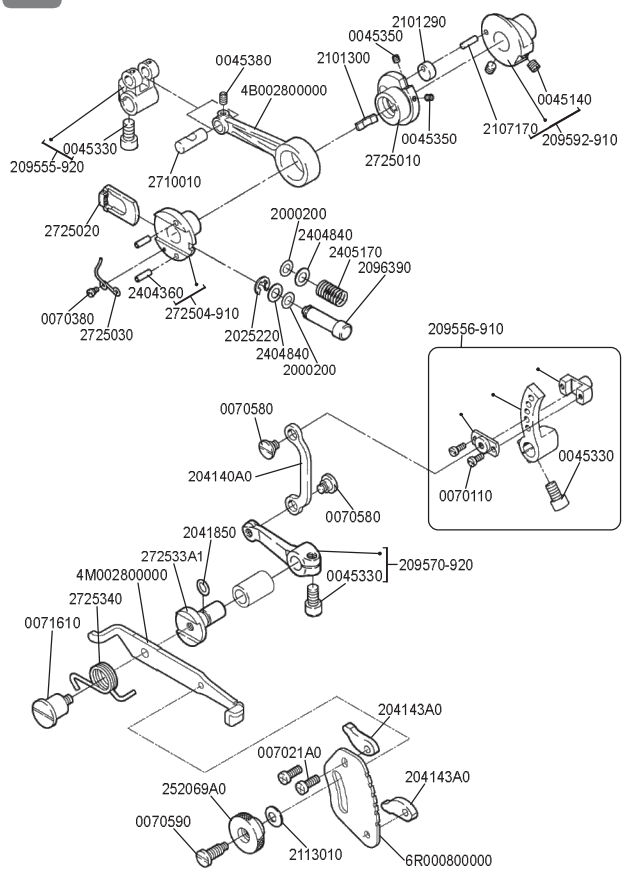

10

★印はインチネジです。
★=inchi size

G ゲージパーツ表参照
Refer to the gauge parts list.

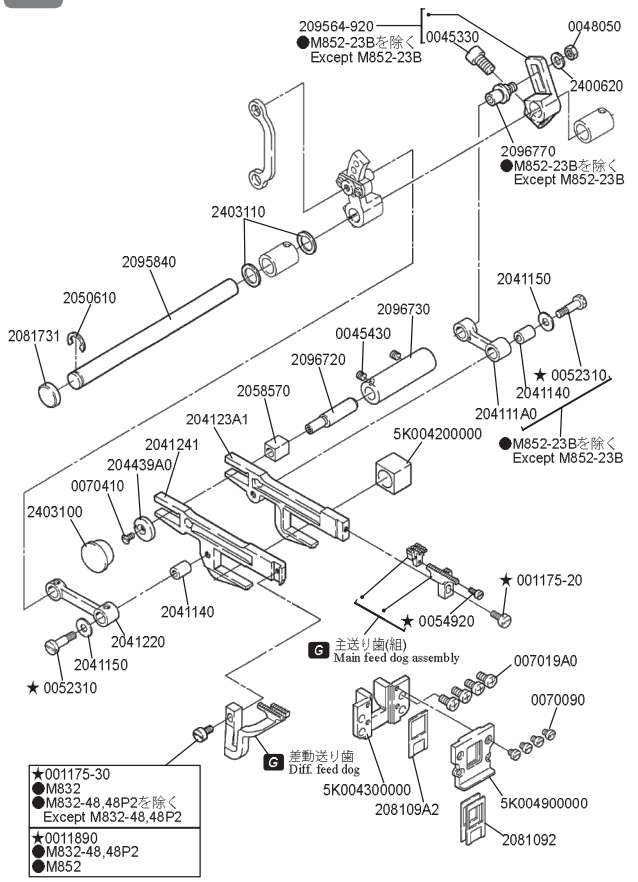

11

★印はインチネジです。
★=inchi size

G ゲージパーツ表参照
Refer to the gauge parts list.

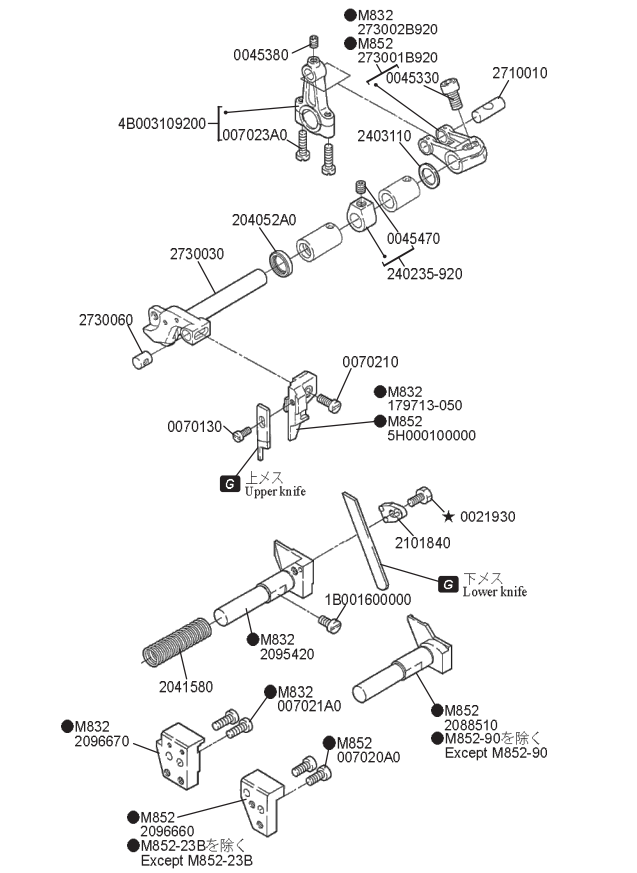

12

G ゲージパーツ表参照
Refer to the gauge parts list.

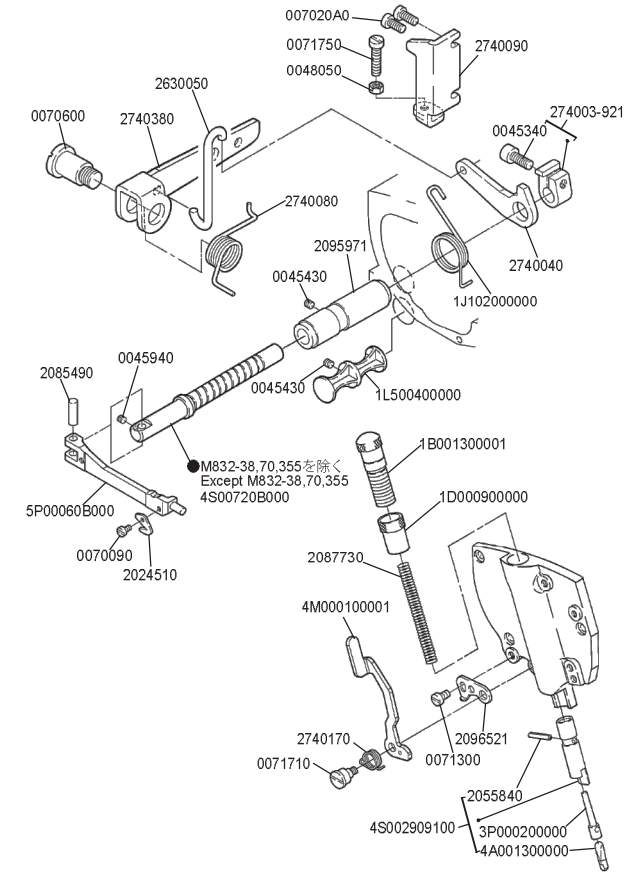

From the library of: Diamond Needle Corp

13

★印はインチネジです。
★=inch size

G ゲージパーツ表参照。
Refer to the gauge parts list.

●M832
M832-48,48P2,86を除く
Except M832-48,48P2,86

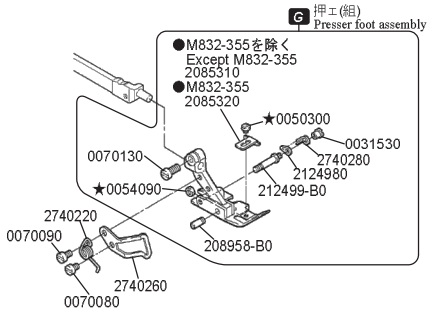

●M852

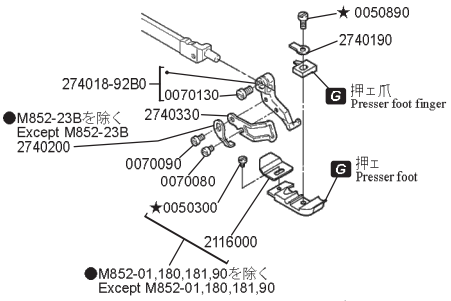

14

★印はインチネジです。
★=inchi size

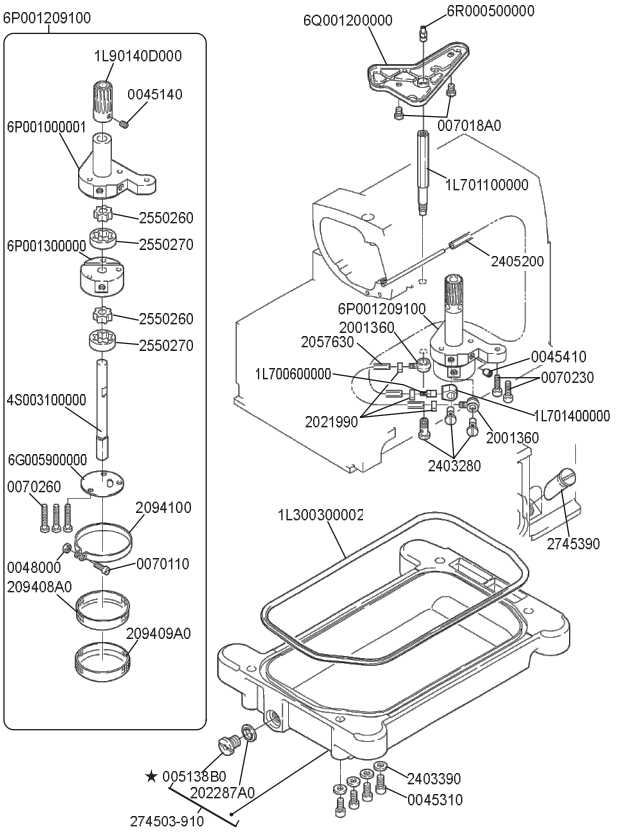

15

★印はインチネジです。
★=inchi size

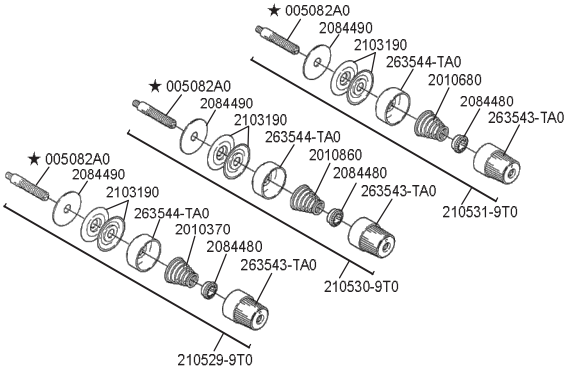

●M852
M852-13,90,181を除く
Except M852-13,90,181

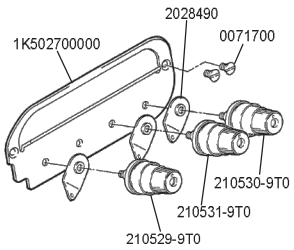

●M832
M832-355を除く
Except M832-355

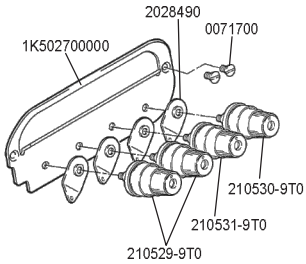

16

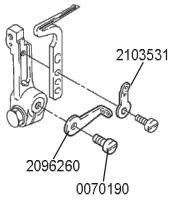

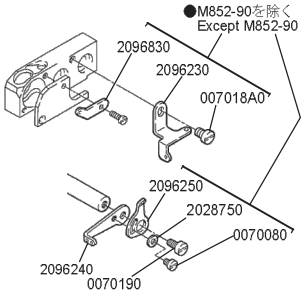

●M832

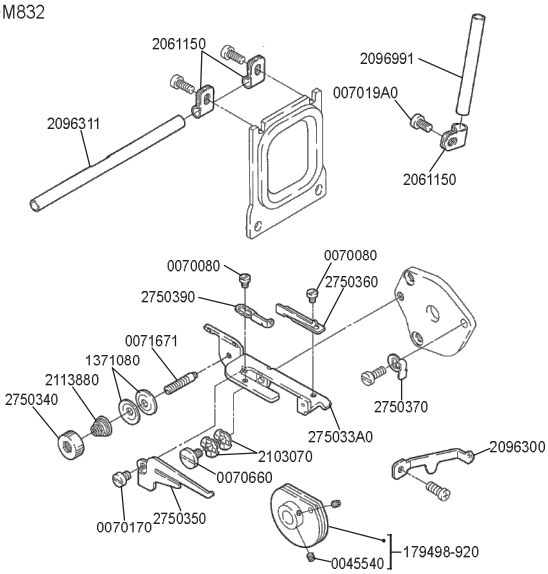

From the library of: Diamond Needle Corp

17

●M832

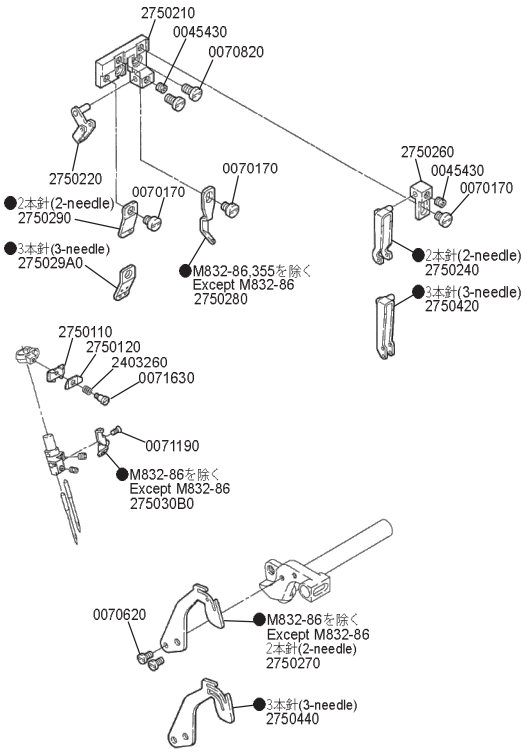

18

●M852

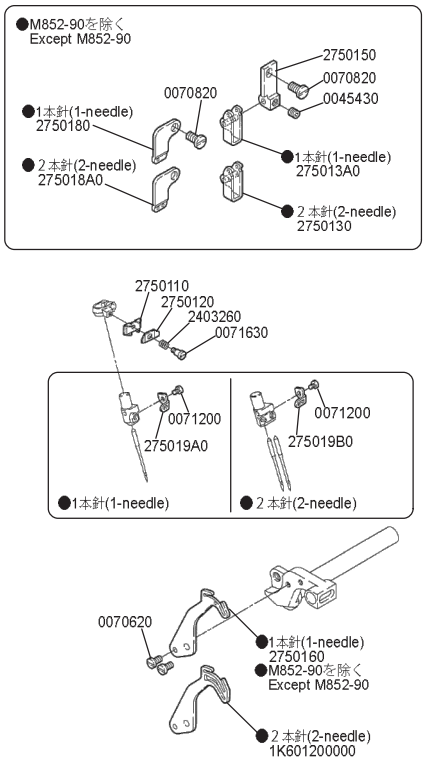

19

★印はインチネジです。
★=inch size

G ゲージパーツ表参照。
Refer to the gauge parts list.

●M832

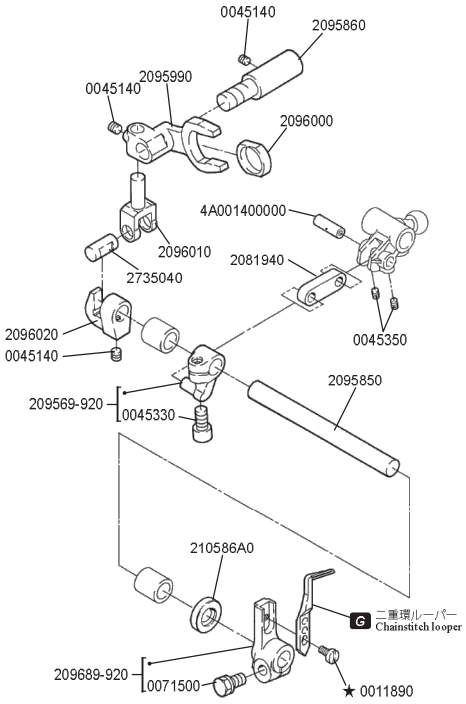

20

●M852-90を除く
Except M852-90

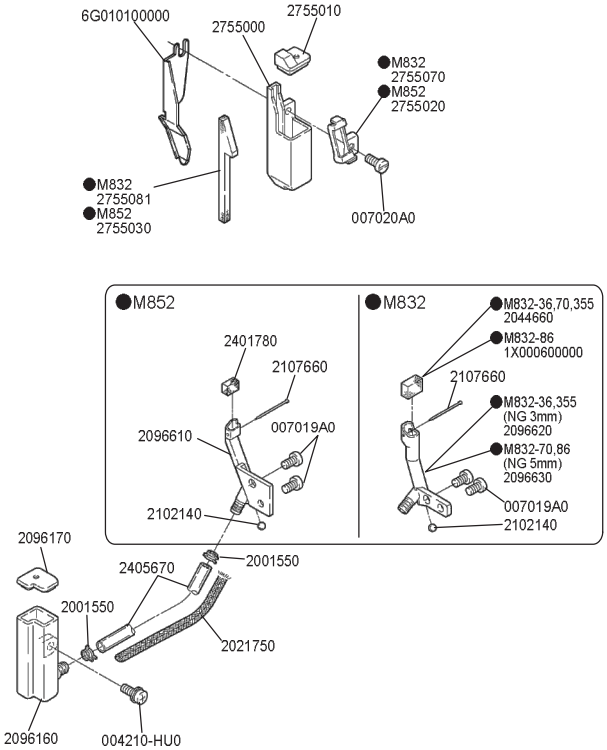

From the library of: Diamond Needle Corp

21

※印は非売品です。
※=Not for sale.

●3本立(3-spool) 9E0012C9P00 ●4本立(4-spool) 9E0012B9P00 ●5本立(5-spool) 9E0012A9P00 ●6本立(6-spool) 9E001209P00

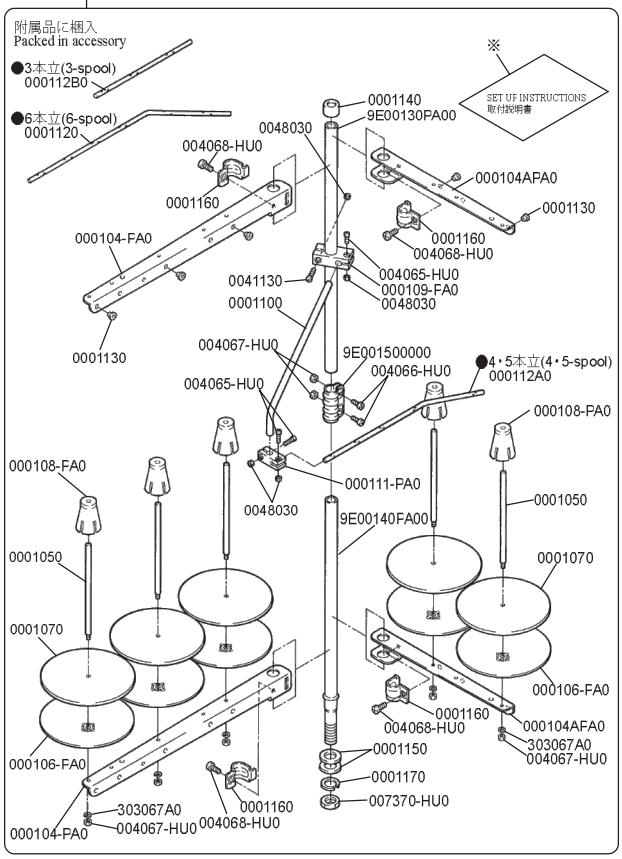

22

※印は非売品です。
※=Not for sale

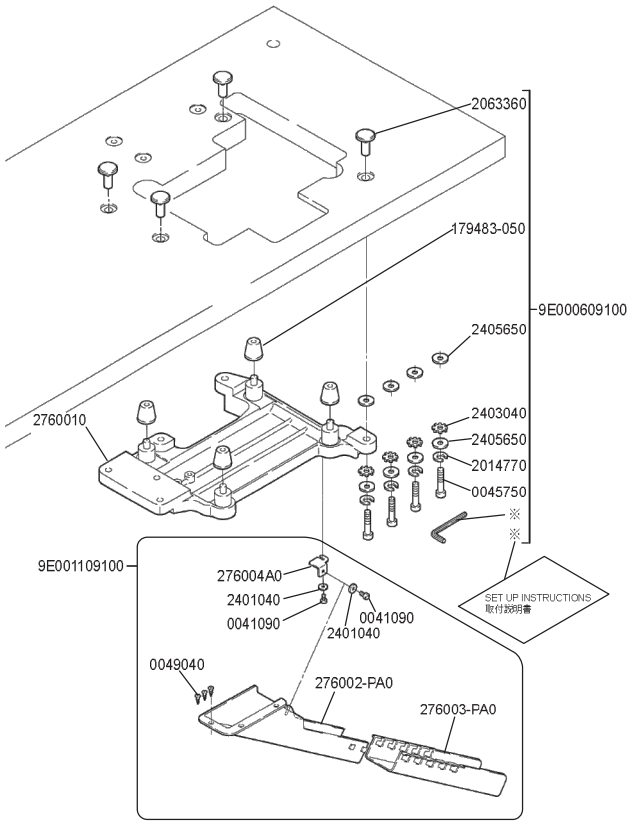

23

★印はインチネジです。
★=inchi size

G ゲージパーツ表参照
Refer to the gauge parts list.

●M832-38,70,355

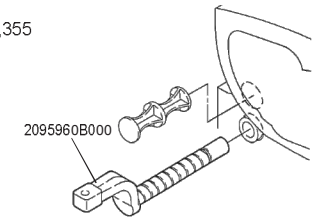

●M832-48,48P2

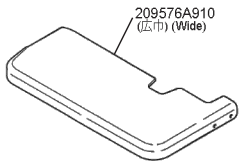

●M832-48

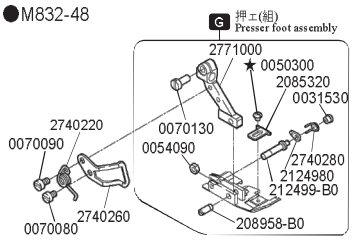

●M832-48P2

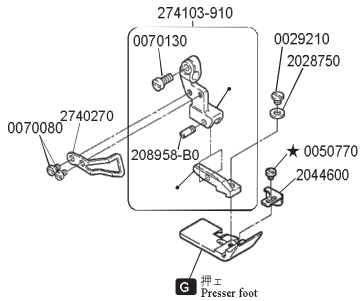

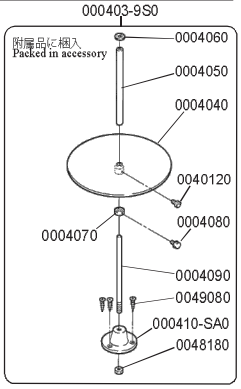

24

●M832-48,48P2

★印はインチネジです。
★=inchi size

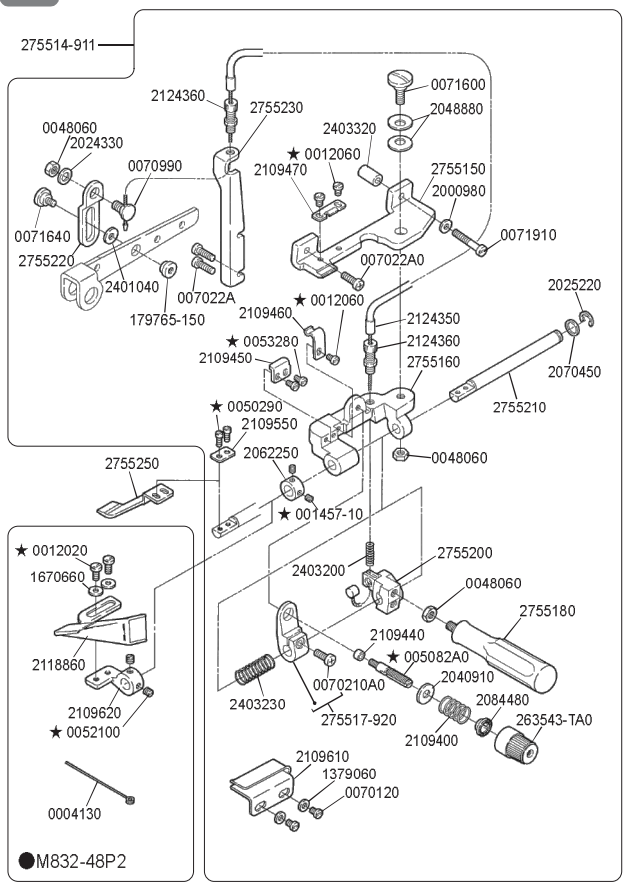

From the library of: Diamond Needle Corp

25

★印はインチネジです。
★=inch size

●M832-86

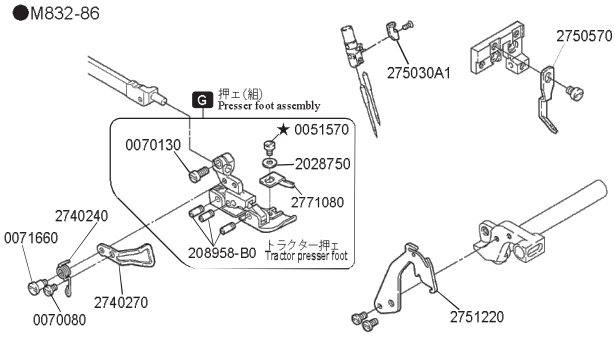

●M832-86,355

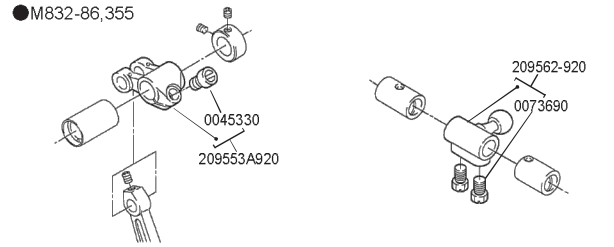

●M832-355

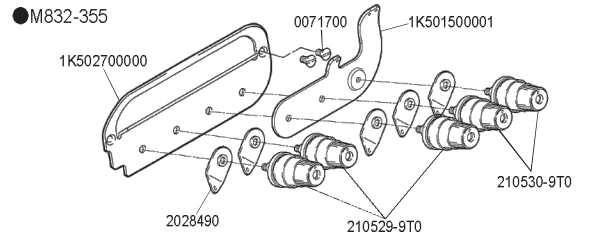

26

★印はインチネジです。
★=inch size

●M852-01

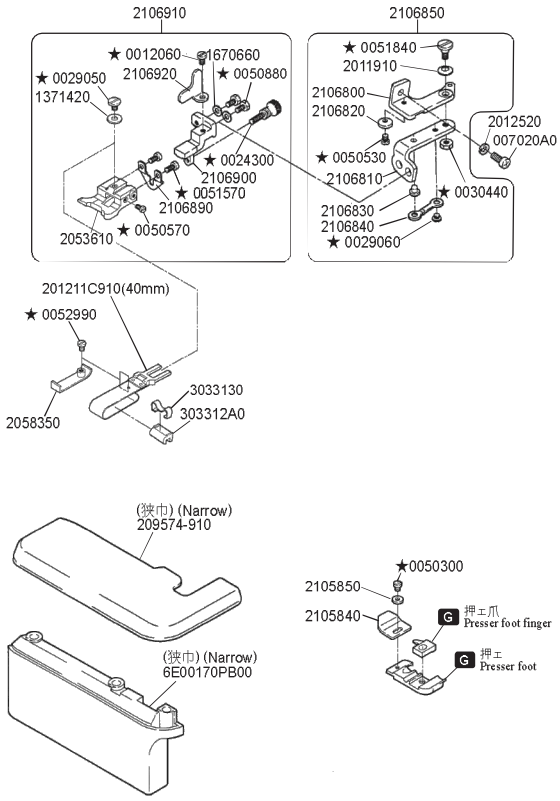

27

※印は非売品です。
※=Not for sale
★印はインチネジです。
★=inch size

●M852-13

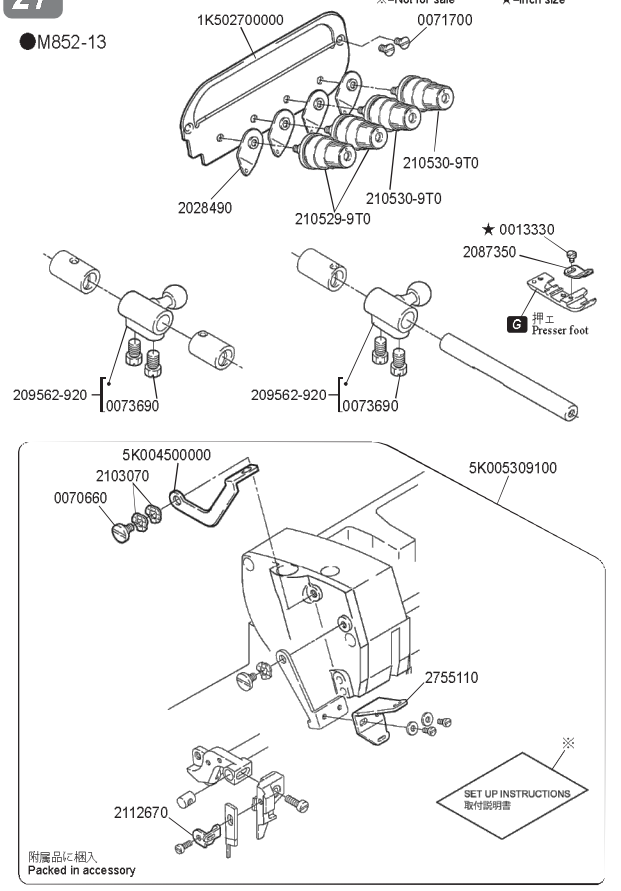

28

★印はインチネジです。
★=inch size
G ゲージパーツ表参照
Refer to the gauge parts list.

●M852-16S2,17,23B

●M852-23B

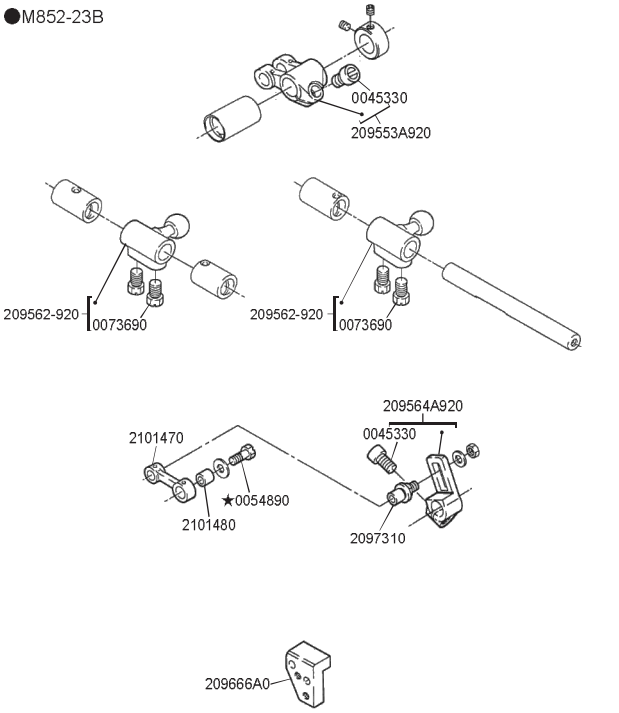

From the library of: Diamond Needle Corp

29

●M852-90

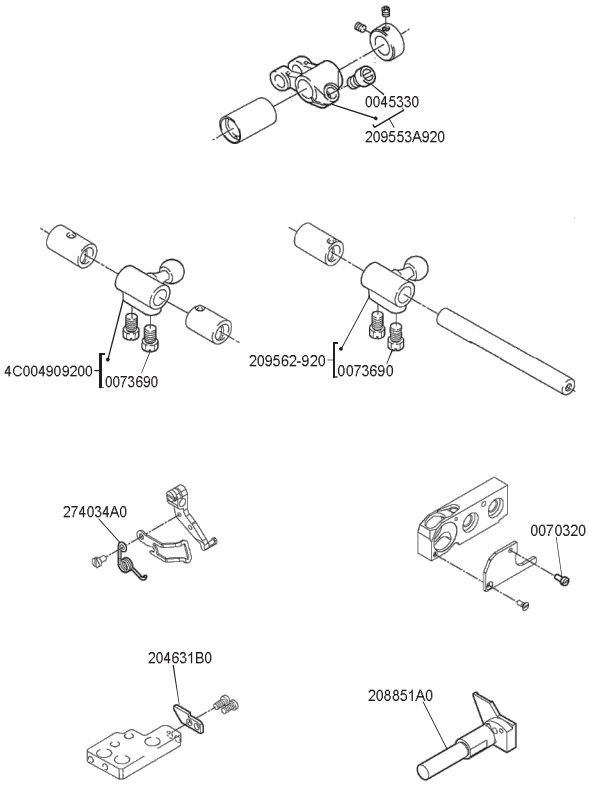

30

●M852-90

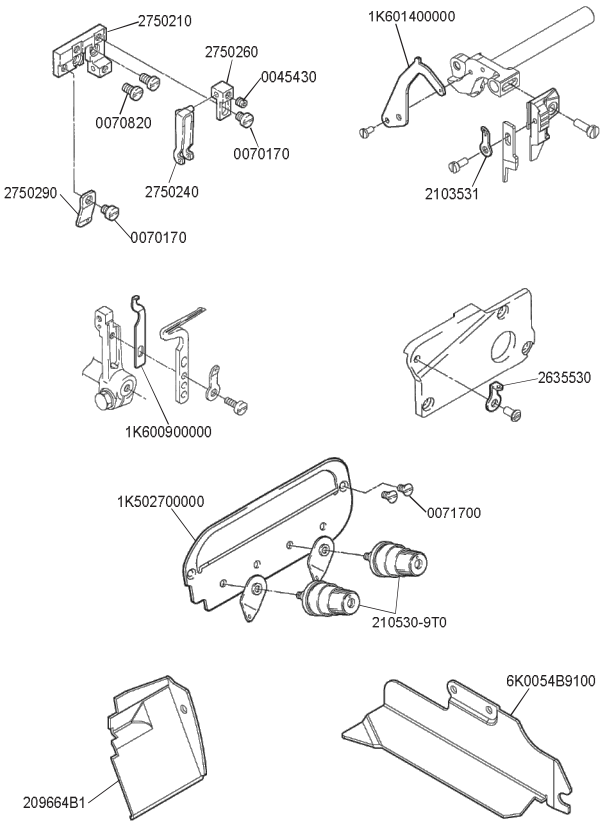

31

★印はインチネジです。
★=inch size

●M852-180,181

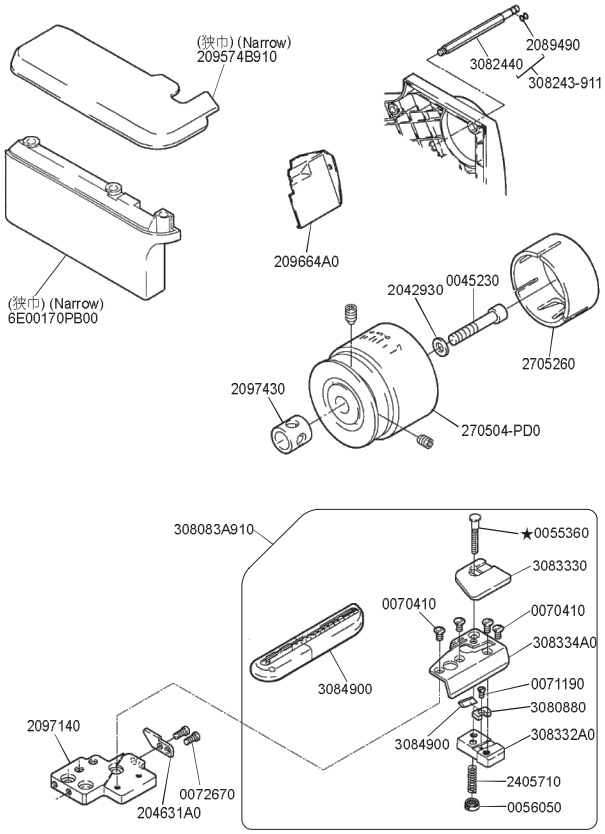

32

★印はインチネジです。
★=inch size

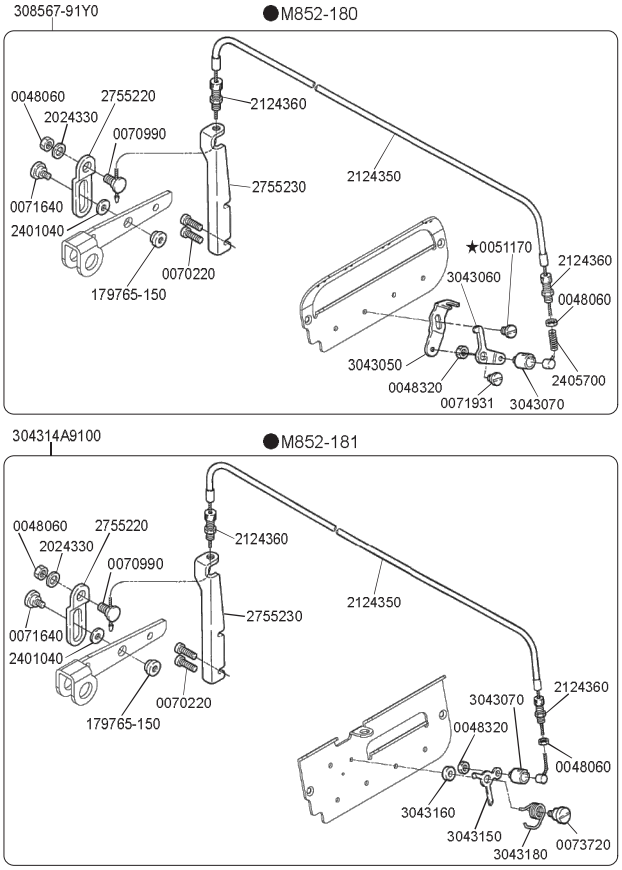

From the library of: Diamond Needle Corp

★印はインチネジです。
★=inch size

●M852-181

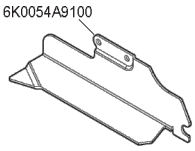

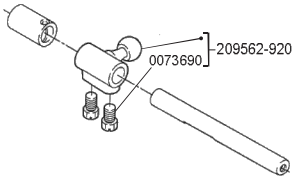

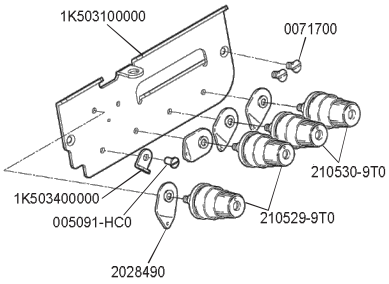

From the library of: Diamond Needle Corp

M832 ゲージパーツ表 / M832 GAUGE PARTS LIST

ミシン形式	ゲージ		針板	主送り歯(組)	主送り歯本体	補助送り歯	差動送り歯	押ェ(組)	上ルーパー	下ルーパー	二重環ルーパー	上メス
MACHINE TYPE /SPEC.	GAUGE		NEEDLE PLATE	MAIN FEED DOG ASSY.	MAIN FEED DOG	AUX. FEED DOG	DIFF. FEED DOG	PRESSER FOOT ASSY.	UPPER LOOPER	LOWER LOOPER	CHAINSTITCH LOOPER	UPPER KNIFE
	NG	SW										
M832-38	3	4	2043671	2080660	(2043960)	(2080600)	2082190	2771180	2047020 #4	2040720	2096850	201121A0
M832-48	3	4	2049401	2080740	(2049310)	(2080610)	2044201	2771200	2047020 #4	2040720	2096850	201121A0
M832-48P2	3	4	2049401	2080740	(2049310)	(2080610)	2044201	204502A1	2047020 #4	2040720	2096850	201121A0
M832-70	5	5	204360A1	2080630	(204248B0)	(2080590)	2082150	2771190	2047020 #4	2040720	2096850	201121A0
M832-86	5	6	2045291	2080640	(2043940)	(2080590)	2082170	2771220	2047030 #6	2040720	209685AC0	201121A0
M832-355	3×2	4	2086481	2080660	(2043960)	(2080600)	2082190	277118A0	2097331 #14	2040720	2096850	201121A0

ミシン形式	ゲージ		下メス	オーバ針受け		二重環針受		針留	針
				前	後	前	後		
MACHINE TYPE /SPEC.	GAUGE		LOWER KNIFE	OVERLOCK NEEDLE GUARD		CHAINSTITCH NEEDLE GUARD		NEEDLE HOLDER	NEEDLE
	NG	SW		FRONT	REAR	FRONT	REAR		
M832-38	3	4	2041610	2096680	2090090	2045360	2096690	277027-921	DC×27 #14
M832-48	3	4	2041610	2096680	2090090	2045360	2096690	277027-921	DC×27 #14
M832-48P2	3	4	2041610	2096680	2090090	2045360	2096690	277027-921	DC×27 #14
M832-70	5	5	2041610	2096680	2090090	2040420	209669A0	277029-920	DC×27 #14
M832-86	5	6	2041610	2096680	2090090	2040420	209669A0	277029-920	DC×27 #21
M832-355	3×2	4	2041610	2096680	2090090	2045360	2096690	2K000309200	DC×27 #11

M852 ゲージパーツ表 / M852 GAUGE PARTS LIST

ミシン形式	ゲージ		針板	主送り歯(組)	主送り歯本体	補助送り歯	差動送り歯	押ェ(組)	押ェ爪	上ルーパー	下ルーパー	上メス
MACHINE TYPE /SPEC	GAUGE		NEEDLE PLATE	MAIN FEED DOG ASSY.	MAIN FEED DOG	AUX. FEED DOG	DIFF. FEED DOG	PRESSER FOOT ASSY.	PRESSER FOOT FINGER	UPPER LOOPER	LOWER LOOPER	UPPER KNIFE
	NG	SW										
M852-01	—	4	2057731	208090-BF0	(204729ABF0)	(2046740)	204730-BF0	201152E0	201155C0 #34	2040620 #2	2040720	201121A0
M852-13	2	4	202554E1	208078-BF0	(204675ABF0)	(2046740)	204676-BF0	2087300	2087321 #38	2049631 #81	2040720	201121A0
	2	5	202499E1	208078-BF0	(204675ABF0)	(2046740)	204676-BF0	2087300	2087321 #38	2049631 #81	2040720	201121A0
M852-16S2	—	1.5	2054651	2089110	(204729A0)	(2089120)	2047300	201230C0	2055250 #57	2040620 #2	2040720	201121A0
M852-17	—	4	202546E1	208078-BF0	(204675ABF0)	(2046740)	204676-BF0	201230C0	2103710 #2	2040620 #2	2040720	201121A0
M852-23B	2.5	4.5	209508-451	209509-25F0	(209416-25F0)	(2046740)	209417A25F0	201230C0	208050A0 #61	2092091 #13	2049910	201121A0
M852-90	—	6	2P000106001	—	—	—	3F000102500	2772960	3T000300000	2F000200000 #16	2040720	2770000
M852-180	—	4	202618A1	208090A16F0	(204729B16F0)	(2046740)	204730A16F0	201473B0	3014330	2040620 #2	2040720	201121A0
M852-181	2	4	2097321	209740-16F0	(209741-16F0)	(2046770)	209742-16F0	2052530	2097340 #66	2049631 #81	2040720	201121A0

ミシン形式	ゲージ		下メス	針受け		針留	針
				前	後		
MACHINE TYPE /SPEC	GAUGE		LOWER KNIFE	NEEDLE GUARD		NEEDLE HOLDER	NEEDLE
	NG	SW		FRONT	REAR		
M852-01	—	4	2022950	2046591	2090090	179630-920	DC×27 #9
M852-13	2	4	2022950	2046591	2090090	277022-920	DC×27 #9
	2	5	2022950	2046591	2090090	277022-920	DC×27 #9
M852-16S2	—	1.5	2022950	2046591	2090090	179630-920	DC×27 #11
M852-17	—	4	2022950	2046591	2090090	179630-920	DC×27 #9
M852-23B	2.5	4.5	2022950	2046591	2090090	277023-920	DC×27 #14
M852-90	—	6	2770091	2046591	2090090	277066-920	DC×27 #14
M852-180	—	4	2022950	2046591	2090090	179630-920	DC×27 #9
M852-181	2	4	2022950	2046591	2090090	277022-920	DC×27 #9

From the library of: Diamond Needle Corp

From the library of: Diamond Needle Corp

From the library of: Diamond Needle Corp

From the library of: Diamond Needle Corp

ペガサスミシン製造株式会社

本社 〒553-0002 大阪市福島区鷺洲 5-7-2 TEL (06)6458-4739
FAX (06)6454-8785

PEGASUS SEWING MACHINE MFG. CO., LTD.

5-7-2, Sagisu, Fukushima-ku, Osaka 553-0002, Japan. Phone :(06)6458-4739
Telefax :(06)6454-8785

Cat. No. 9B100200001 December 2005
©2005 PEGASUS SEWING MACHINE MFG. CO., LTD.

このパーツチェッカーに記載されている内容は、改良のため予告なく変更することがあります。

The description in this PARTS CHECKER is subject to change without prior notice for improvement.

From the library of: Diamond Needle Corp